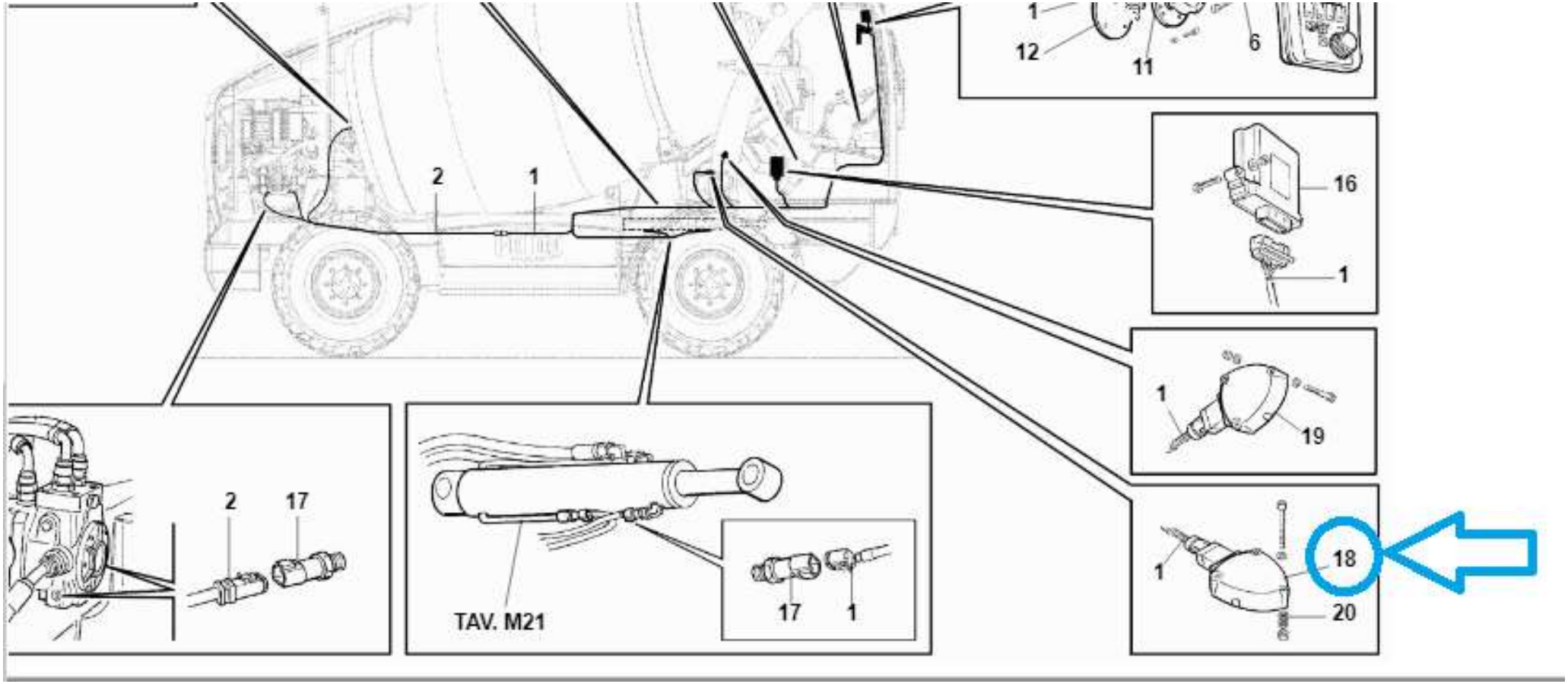
1
12
11
6
2
1
16
1
1
19
2
17
TAV. M21
17
1
1
18
20